Тумба для обуви 1 ярус

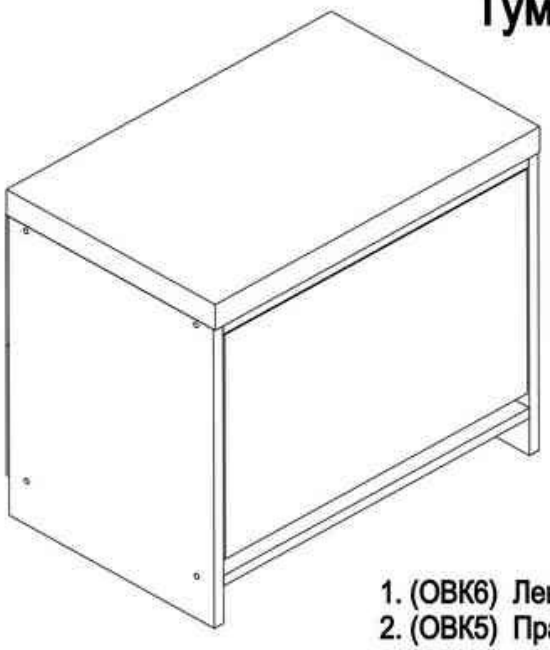

Схема сборки

Детали:

1. (ОВК6)	Левая стенка	464*350*16	- 1 шт.
2. (ОВК5)	Правая стенка	464*350*16	- 1 шт.
3. (ОВК3)	Монтажка	518*60*16	- 4 шт.
4. (ОВК4)	Фасад тумбы	512*348*16	- 1 шт.
5. (********)	Делитель	506*140*10	- 3 шт.
6. (********)	Делитель	506*90*10	- 1 шт.
7. (ОВК2)	Задняя стенка ДВП	533*310*4	- 1 шт.
8 .(ОВК1)	Мягкий элемент	550*350*40	- 1 шт.

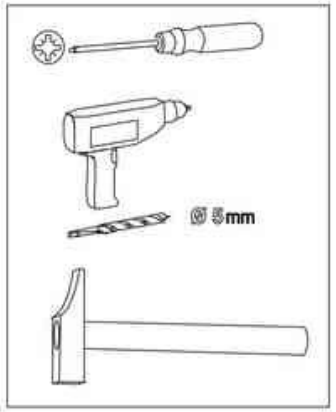

Для более быстрой и качественной сборки изделий, рекомендуем пользоваться услугами специалистов.
Предприятие изготовитель оставляет за собой право на замену фурнитуры и комплектующих.

ООО «Мебель торг плюс»
Mebeltp.ru

Перечень фурнитуры.

Наконечник  Ф11000 x4	*Шуруп 3,5*12*  Ш01000 x16	*Шуруп 4*16*  Ш01100 x8	*Шуруп 4*30*  Ш01300* x4
Евровинт 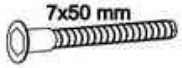 Ф01000 x8	*Заглушка для евровинта*  Ф03000 x8	*Ключ для евровинта*  Ф02000 x1	*Гвоздь* Ш03000 x24
	Втулка  x2	*Фиксатор*  x2	*Штифт-упор*  x2

Планка соединительная L=518мм

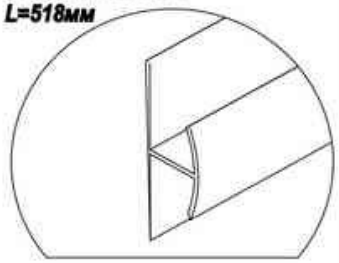

У03211

Сектор обувной 3-х секционный

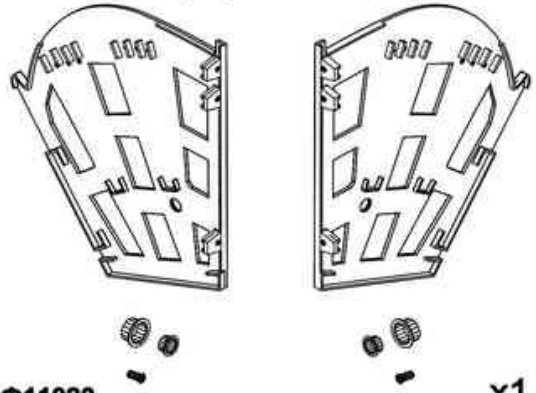

Ф11020 x1

Предприятие изготовитель оставляет за собой право на замену фурнитуры и комплектующих.

1

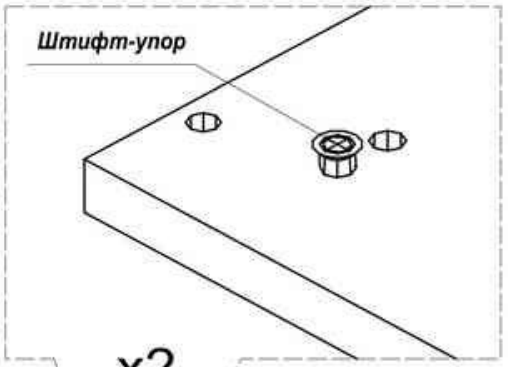

x2

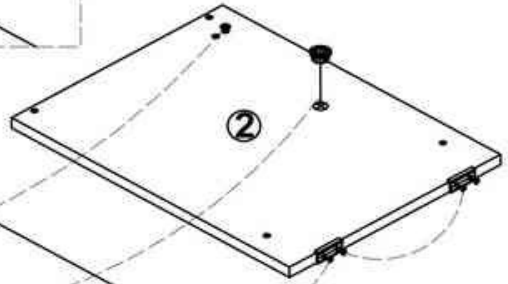

x2



x4

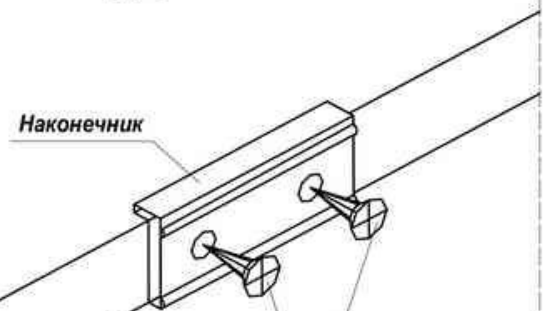

2

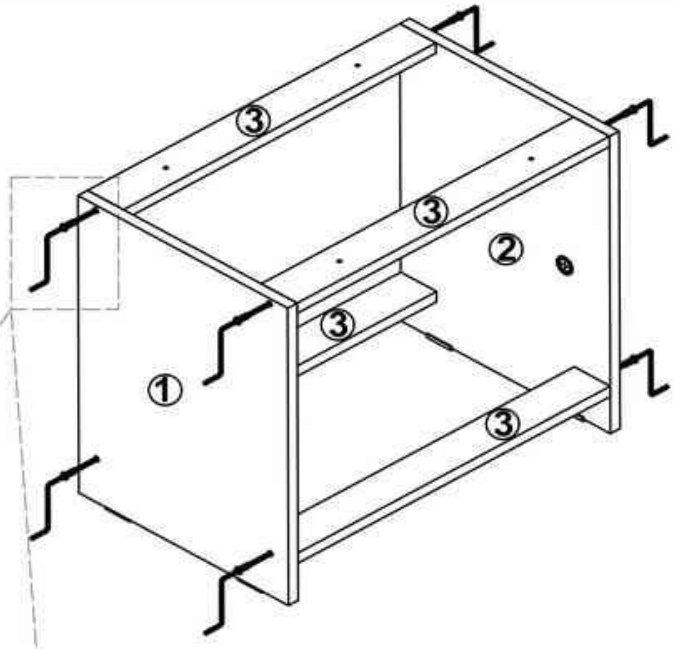

x8



ООО «Мебель торг плюс»

Mebeltp.ru

3

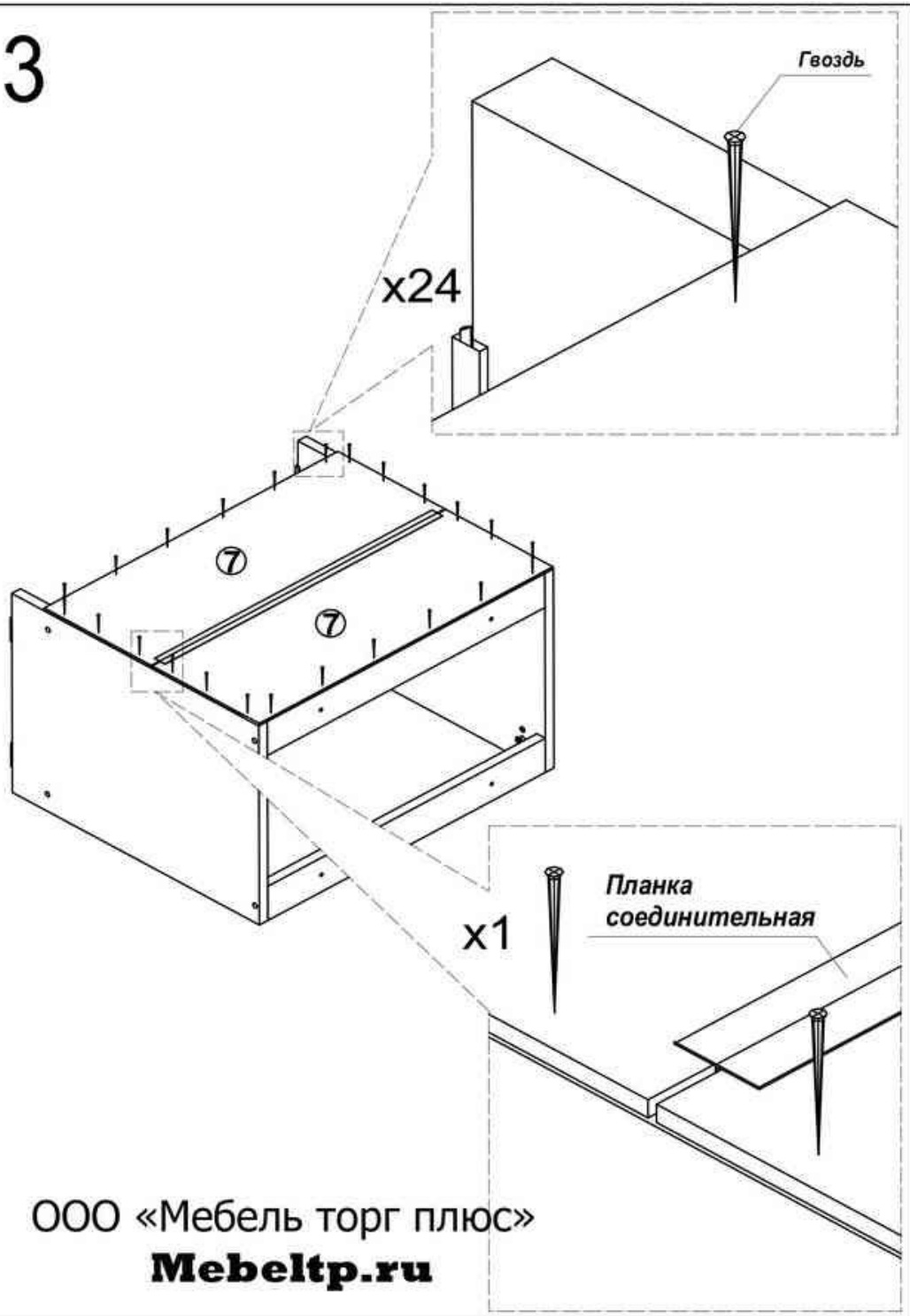

4

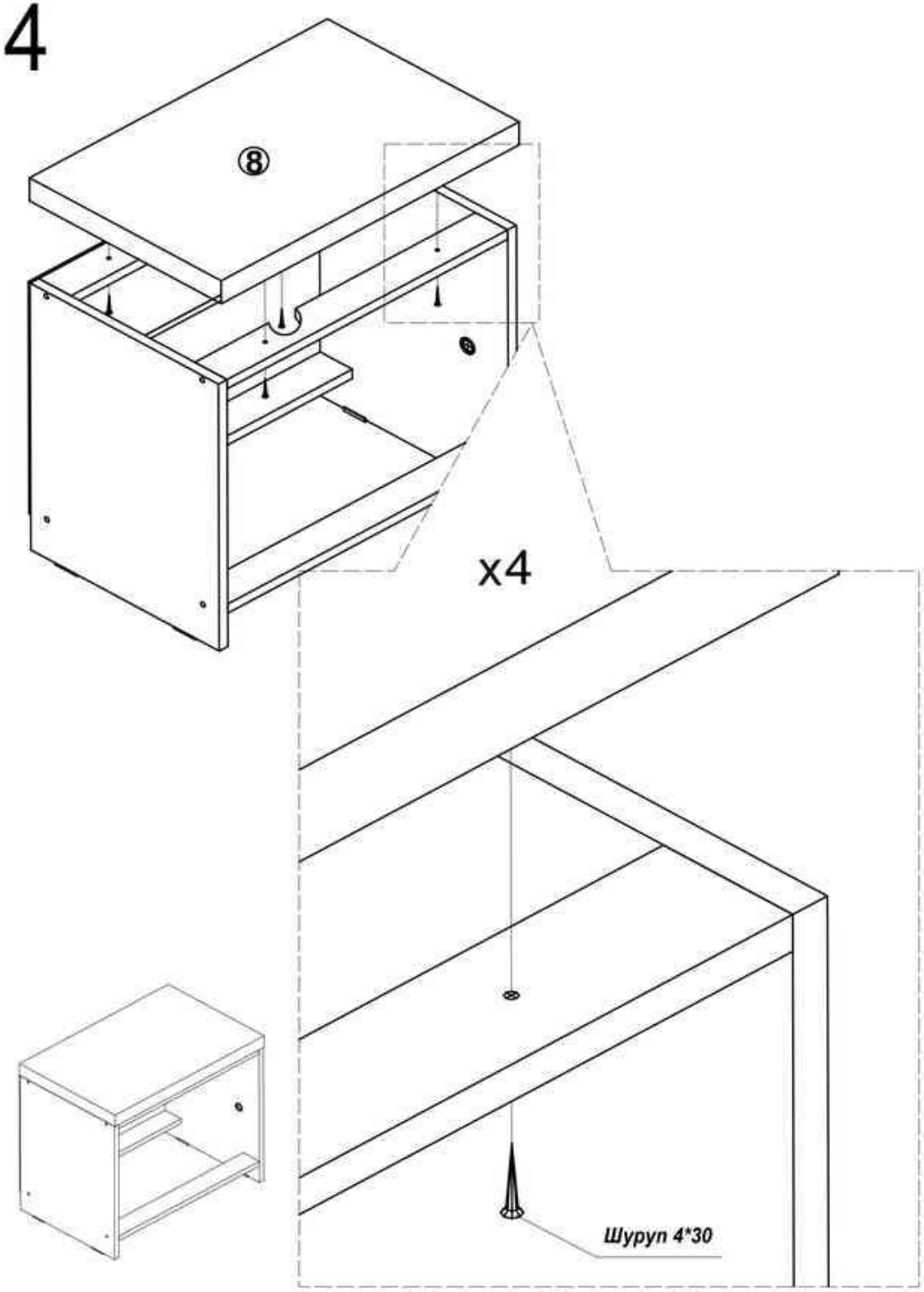

ООО «Мебель торг плюс»

Mebeltp.ru

5

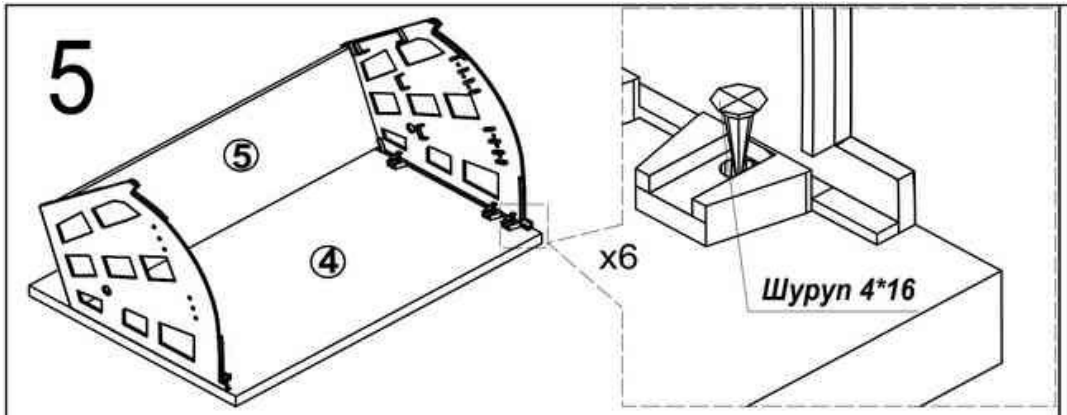

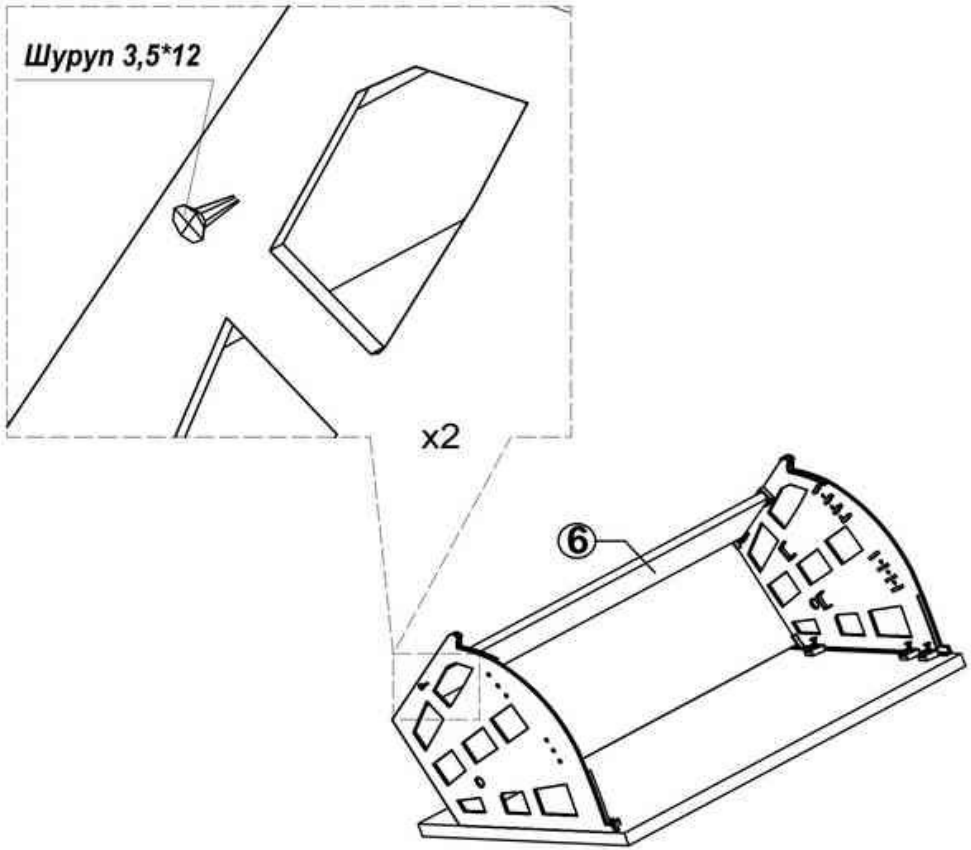

6

ООО «Мебель торг плюс»
Mebeltp.ru

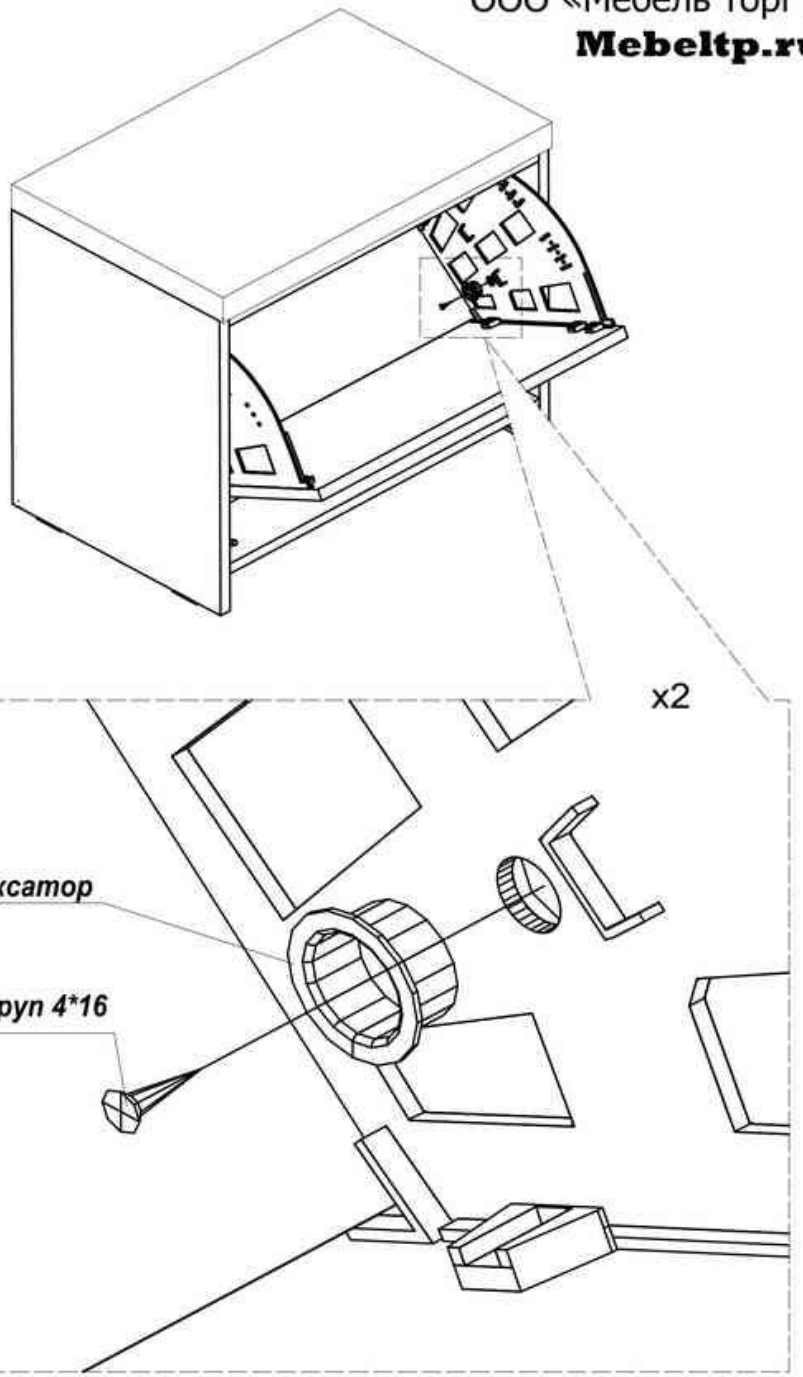

7

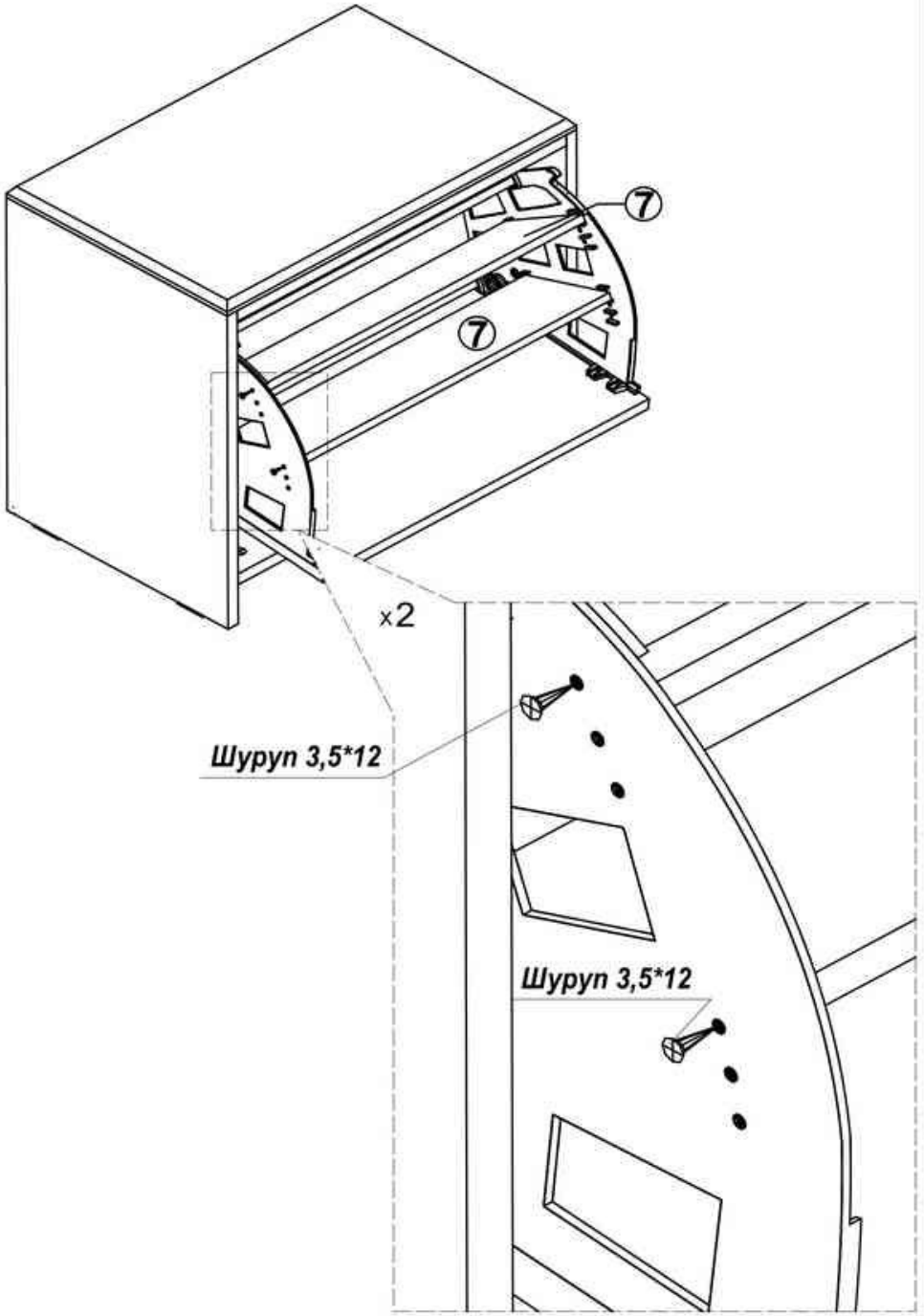

ООО «Мебель торг плюс»

Mebeltp.ru